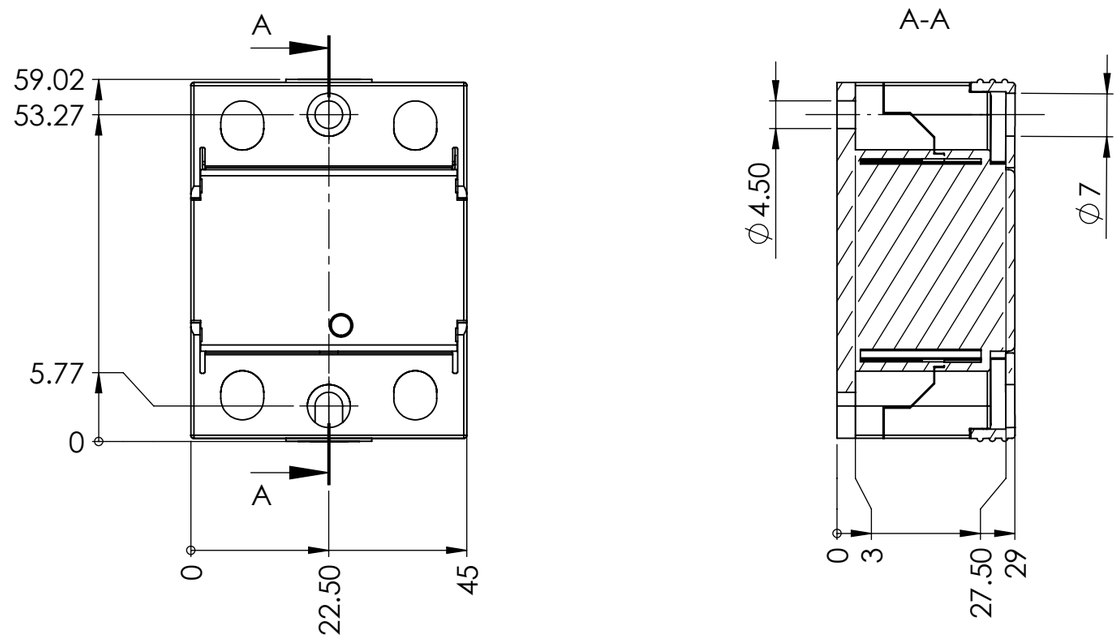

Scale 1:1