RIC25-220-R/DC110V

4-polig | 25 A | 5.4 kW

Hauptstromkreis

Verfügbare Kontaktmaterialien	AgNi
Bemessungsspannung	400 V AC
Bemessungsstrom AC-1	25 A
Empfohlene minimale Kontaktbelastung	50 mA, 17 V
Einschaltstrom	60 A, 100 ms / 280 A, 300 µs
Nennlast AC-1	5,4 kW
Nennlast AC-3	1.3 kW
Nennlast DC-1	see fig. 2
Mechanische Lebensdauer (Zyklen)	≥ 10 000 000
Elektrische Lebensdauer bei Nennlast AC-1 (Zyklen)	≥ 200 000
Elektrische Lebensdauer bei Nennlast AC-3 (Zyklen)	≥ 500 000
Elektrische Lebensdauer bei Nennlast DC-1 (Zyklen)	≥ 100 000
Elektrische Lebensdauer bei Nennlast DC-5 (Zyklen)	≥ 100 000
Schaltfrequenz bei Nennlast AC-1 (Zyklen / h)	≤ 600
Schaltfrequenz bei Nennlast AC-3 (Zyklen / h)	≤ 600
Schaltfrequenz bei Nennlast DC-1 (Zyklen / h)	≤ 300
Schaltfrequenz bei Nennlast DC-3 (Zyklen / h)	≤ 300
Schaltfrequenz bei Nennlast DC-5 (Zyklen / h)	≤ 300

Steuerkreis

Nennspannung	siehe Tabelle Produkt Referenzen
Betriebsspannungsbereich	0.70 ... 1.25 U_N
Ansprechspannung	≤ 0.70 U_N
Rückfallspannung	≥ 0.1 U_N
Ansprechzeit	15 ... 45 ms
Abfallzeit	20 ... 70 ms
Leistungsaufnahme DC	4.6 W

Isolation

Bemessungsisolationsspannung	440 V
Bemessungsstossspannung, Kontakt geöffnet	4 kV / 1 min
Verschmutzungsgrad	3
Überspannungskategorie	III
Abstand des offenen Kontakts	3,6 mm

Verdrahtung

Kontakt Typ Steuerkreis / Hauptstromkreis	Screw connection, M3 / M3.5
Leiterquerschnitt Steuerkreis / Hauptstromkreis	2.5 mm^2 / 6 mm^2
Abisolierlänge Steuerkreis / Hauptstromkreis	7 mm / 9 mm
Nenndrehmoment Schraubkl. Steuer-/Hauptstromkreis	0.6 Nm / 1.2 Nm
Schraubenzieher Steuerkreis / Hauptstromkreis	PZ1 / PZ1
Maximale Aderzahl Steuerkreis / Hauptstromkreis	1
Doppelcrimphülse Steuerkreis / Hauptstromkreis	1

Gehäuse und Umgebungsbedingungen

Lagertemperatur (ohne Eisbildung)	-40 ... 80 °C
Betriebstemperatur	-40 ... 70 °C
Relative Feuchte, nicht kondensierend	95 %
Schutzklasse	IP 20
Gewicht	250 g
Gehäusewerkstoff	PA 6
Einsatzhöhe	Max. 2 000 m
Montage	DIN-Schiene
Abmessungen	see fig. 3
Befestigungsposition	siehe Installationsanleitung

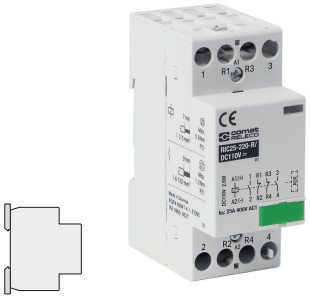

fig. 1. Verdrahtungsdiagramm

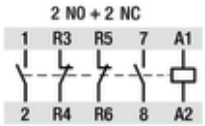

fig. 2. Gleichstrom-Grenzlastkurve

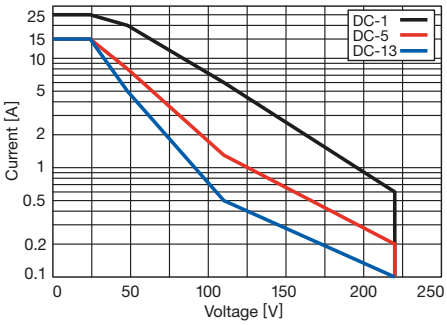

fig. 3. Abmessungen (mm)

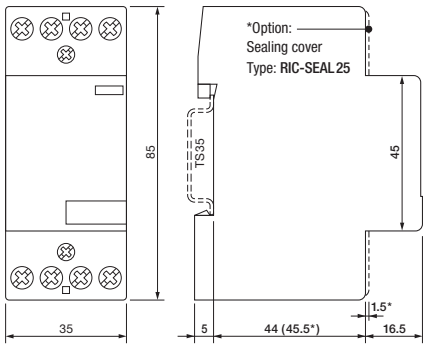

Technische Zulassungen, Konformitäten

Normen	IEC/EN 60947
Eisenbahn	EN 50155; EN 45545-2
Zulassung	

RIC25-220-R/DC110V

4-polig | 25 A | 5.4 kW

Sicherheit

MTTF - Mittlere Zeit bis zum Ausfall, AC-1 (h)	5.000
MTTF = 1/λ = B10/(0.1 n_{op}), AC-3 (h)	7.500
$MTTF_d$ - Mittlere Zeit bis zum gefährlichen Ausfall, AC-1 (h)	6.666
$MTTF_d$ = 1/λ = $B10_d$ /(0.1 n_{op})	10.000
B10 - Anzahl der Betriebszyklen bis zum Ausfall von 10 % der Geräte, AC-1	150.000
B10 - Anzahl der Betriebszyklen bis zum Ausfall von 10 % der Geräte, AC-3	225.000
$B10_d$ - Anzahl der Betriebszyklen, bis 10 % der Geräte gefährlich ausfallen, AC-1	200.000
$B10_d$ = B10/Quotient der gefährlichen Ausfälle, AC-3	300.000
λ - Ausfallrate , AC-1 (1/h)	0,0002
λ = (0.1 n_{op})/B10, AC-3 (1/h)	0,000133
$λ_d$ - Ausfallrate gefährlich, AC-1 (1/h)	0,00015
$λ_d$ = (0.1n_d)/$B10_{op}$, AC-3 (1/h)	0,0001
Verhältnis der gefährlichen Ausfälle (%)	75
n_{op} - Betriebszyklen (Betriebszyklen/h)	300

Produkt Referenzen

Beschreibung	Typ	110
2 NO + 2 NC	RIC25-220-R/DC...V	✓

Andere Spannungen auf Anfrage. Bitte kontaktieren Sie uns unter support@comatreleco.com.
«…» Steuerspannung ergänzen, um die Produktreferenzen zu vervollständigen.

Zubehör

Sammelschiene	RIC-NS-2-1, RIC-PS-2-3, RIC-PS-2-4
Endkappen	RIC-EK-23 (BAG 10 PCS), RIC-EK-40 (BAG 10 PCS)
Hilfskontakt	RIC-AUX02, RIC-AUX11, RIC-AUX20
Plombierabdeckungen	RIC-SEAL25 (BAG 10 PCS)

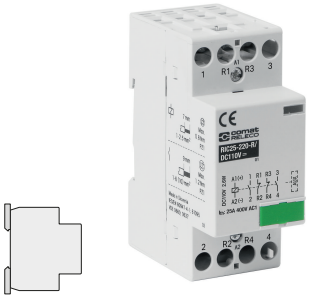

fig. 1. Verdrahtungsdiagramm

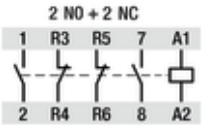

fig. 2. Gleichstrom-Grenzlastkurve

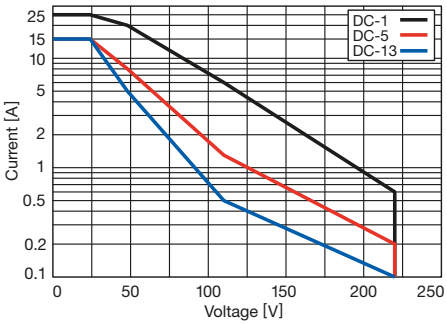

fig. 3. Abmessungen (mm)

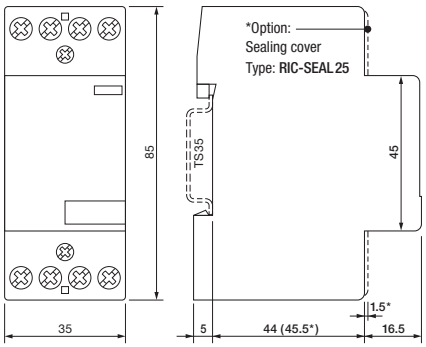

Technische Zulassungen, Konformitäten

Normen	IEC/EN 60947
Eisenbahn	EN 50155; EN 45545-2
Zulassung	CE UKCA EAC