C3-X10X/DC48V

1-polig | Serieller Schliesserkontakt

Hauptstromkreis

Verfügbare Kontaktmaterialien	AgNi
Empfohlene minimale Kontaktbelastung	10 mA / 10 V
Maximale Kontaktbelastbarkeit AC	10 A / 250 V AC-1
Maximale Kontaktbelastbarkeit DC	10 A / 30 V DC-1
Einschaltstrom	30 A, 20 ms
Nennlast AC	2 500 VA
Nennlast DC	fig. 3.
Bemessungsstrom	10 A
Mechanische Lebensdauer (Zyklen)	≥ 20 000 000
Elektrische Lebensdauer bei Nennlast AC-1 (Zyklen)	≥ 500 000

Steuerkreis

Nennspannung	siehe Tabelle Produkt Referenzen
Betriebsspannungsbereich	0.8 U_N … 1.1 U_N
Ansprechspannung	≤ 0.8 U_N
Rückfallspannung	≥ 0.1 U_N
Leistungsaufnahme AC / DC	2.4 VA / 1.3 W

Spulentabelle

V DC	Ohm	mA
48	1 750	27

Isolation

Prüfspannung offener Kontakt	2.5 kV / 1 min
Prüfspannung Kontakt / Spule	2.5 kV / 1 min
Überspannungskategorie	III
Isolationswiderstand bei 500 V	≥ 1 GΩ
Verschmutzungsgrad	3

Allgemeine Daten

Lagertemperatur (ohne Eisbildung)	-40 … 80 °C
Betriebstemperatur	-40 … 60 °C
Ansprechzeit / Prellzeit	18 ms / ≤ 3 ms
Abfallzeit / Prellzeit	8 ms / ≤ 1 ms
Maximale Schaltfrequenz bei Nennlast	1 200 / h
Gewicht	83 g
Gehäusewerkstoff	PA / PC

Produkt Referenzen

Beschreibung	Typ	48
LED	C3-X10X/DC...V	✓

AC-Relais auch als 60 Hz verfügbar. Andere Spannungen auf Anfrage. Bitte kontaktieren Sie support@comatrele-co.com. «…» Liste der Spulenspannungen, um die Produktreferenzen zu vervollständigen.

Zubehör

Sockel	S3-B, S3-S, S3-M, S3-M0, S3-M1
Blindtaste für Handbetätigung	SO-NP (BAG 10 PCS)
Testtaste ohne Arretierung	S3-HP (BAG 10 PCS)

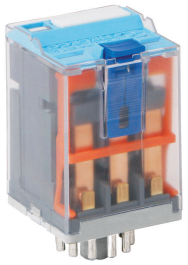

fig. 1. Verdrahtungsdiagramm

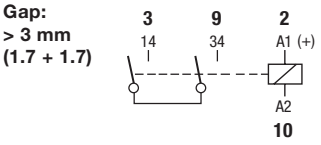

fig. 2. Wechselstrom-Schaltzyklen

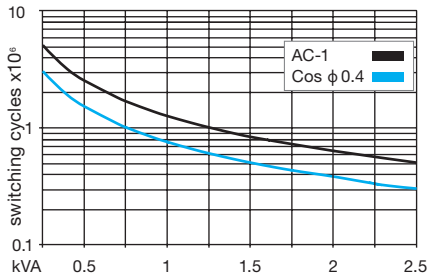

fig. 3. Gleichstrom-Grenzlastkurve

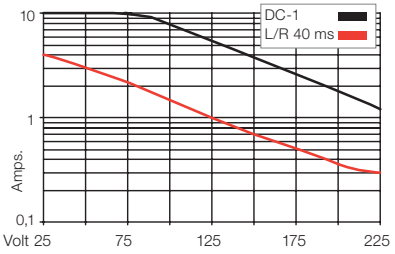

fig. 4. Abmessungen (mm)

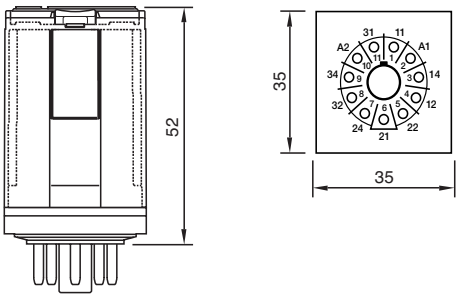

Technische Zulassungen, Konformitäten

Normen IEC/EN 60947; IEC/EN 61810

Zulassung